RESERVATÓRIO SUPERIOR
(RESERVA DE INCÊNDIO INCLUIDA – 08m3)
CAPACIDADE = 20 m3

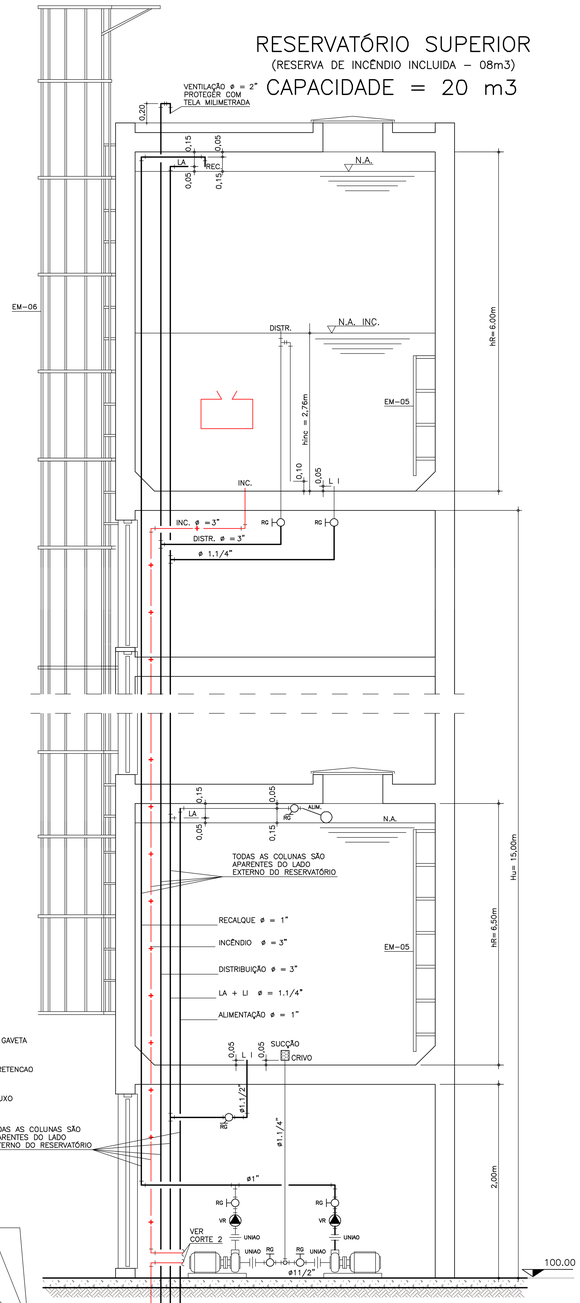

LEGENDA:

- UNIAO
- RG — REGISTRO DE GAVETA
- VR — VALVULA DE RETENCAO
- LI — CHAVE DE FLUXO

RESERVATÓRIO INFERIOR
CAPACIDADE = 10 m3

CORTE 1
SEM ESCALA

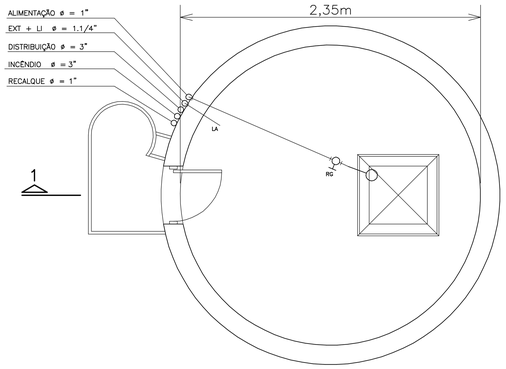

PLANTA DO RESERVATÓRIO INFERIOR
SEM ESCALA

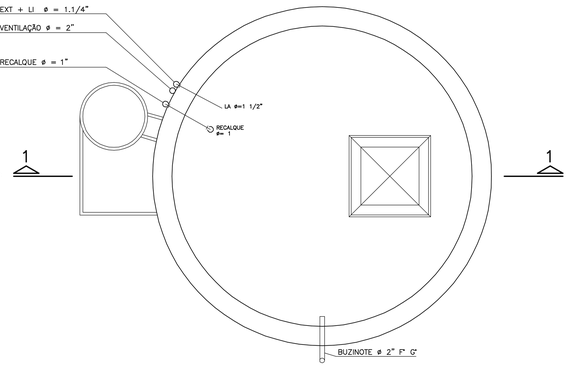

PLANTA DO RESERVATÓRIO SUPERIOR
SEM ESCALA

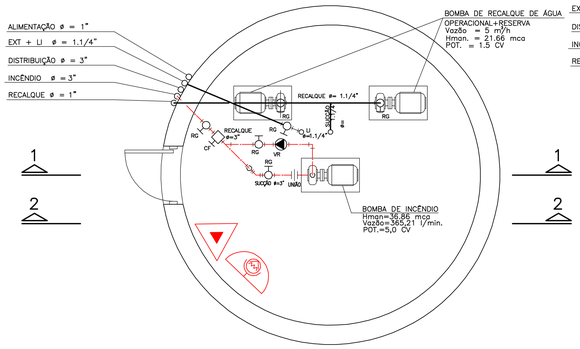

PLANTA DA CASA DAS BOMBAS
SEM ESCALA

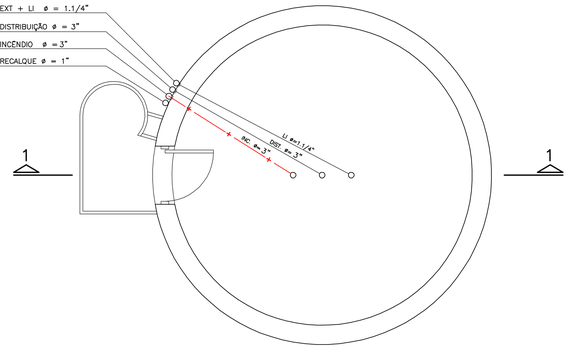

PLANTA DO BARRILETE – RESERVATÓRIO SUPERIOR
SEM ESCALA

PROPRIETÁRIO: SECRETARIA DA EDUCAÇÃO DO ESTADO DE SÃO PAULO – SEE
Respondendo pela SEE – CNPJ 46.384.111/0001-40

RESPONSÁVEL TÉCNICO PELO PROJETO:
ENG. José Israel dos Santos Novais
CREA: 5062035771

Folha N°03/03	PROJETO COMPLETO	Esc:S/ESC.
RESERVATÓRIO PRÉ MOLDADO	Assunto : **PROJETO TÉCNICO DE PROTEÇÃO CONTRA INCÊNDIO**	
	Ocupação : EE MARIA BATAGLIN DELAZARI	
	Local : RUA BENJAMIM CONSTANT, Nº 55 – CENTRO – AGUDOS	
	Proprietário : SECRETARIA DA EDUCAÇÃO DO ESTADO DE SÃO PAULO – SEE	
	Resp.Técnico :ENG. José Israel dos Santos Novais	
	Area do Terreno : 4.605,31 m2 Area Construída : 1.235,81 m2	
	Desenhista : Juliana Novais	

0701701_02IPE0300_01